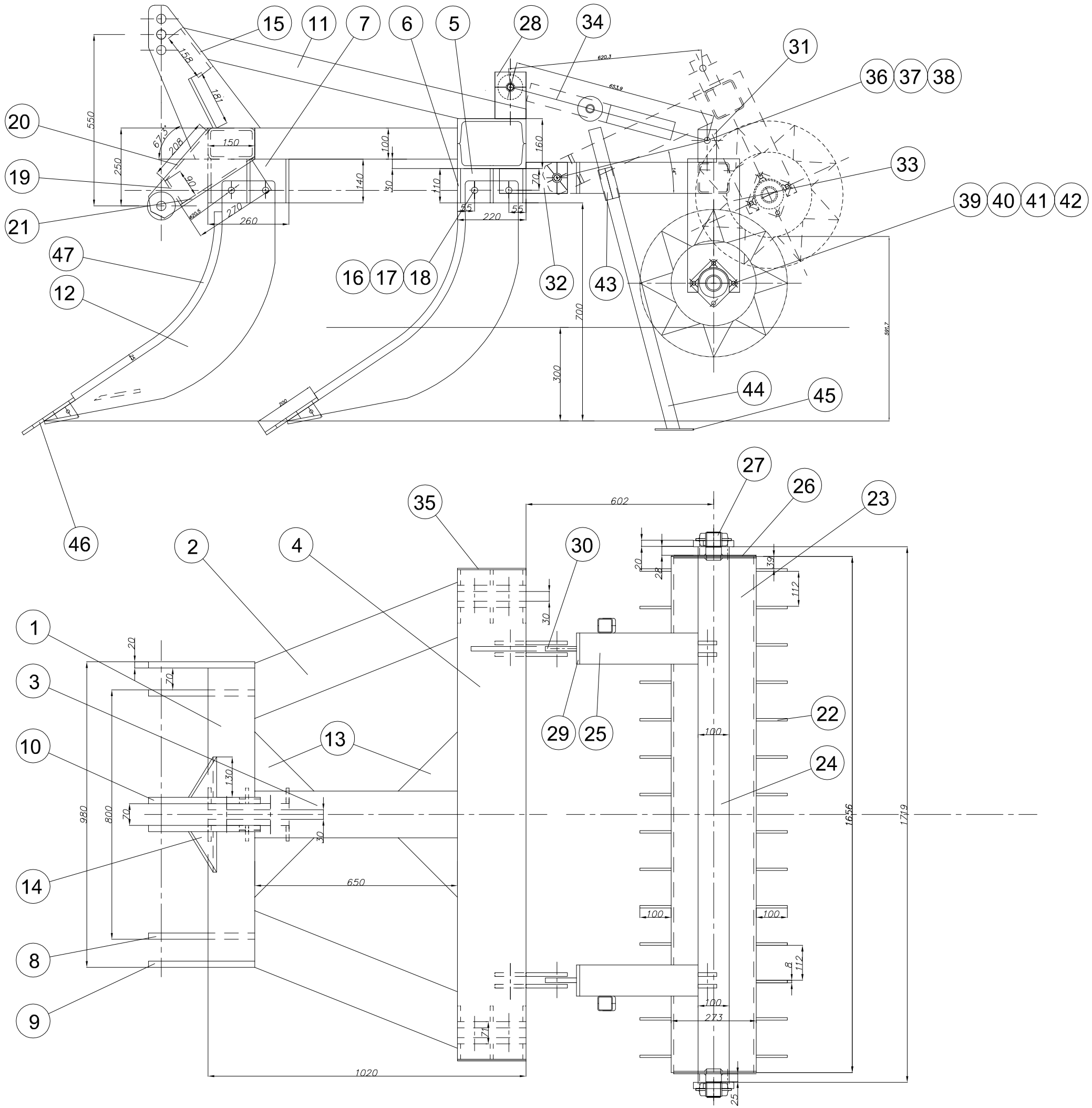

Tételsz.	Db.	Megnevezés	Méret	Anyag	MSz	Megjegyzés
47	3	Köracél	ø25x800	S235JRG2		
46	3	Orbetét	Lv10x60x200	S235JRG2		
45	2	Talplemez	Lv5x100x100	S235JRG2		
44	2	Zártszelvény	40/40x3–1000	S235JRG2		
43	4	Láb U profil	HHU45/24x3–100	S235JRG2		
42	6	RUGÓS ALÁTÉT	M12	ISO7089		
41	6	HL ANYA	M12 –8	ISO4032		
40	6	HLF Csavar	M12x40–8.8	ISO4014		
39	2	Csapágy	ST–491			
38	6	RUGÓS ALÁTÉT	M20	ISO7089		
37	6	HL ANYA	M20 –10	ISO4032		
36	6	HLF Csavar	M20x100–10.9	ISO4014		
35	2	Feneklemez	Lv4x150x210	S235JRG2		
34	2	Állító orsó	L=535–800			
33	2	Csapágytartó	Lv20x167x393	S235JRG2		
32	4	Borda	Lv12x100x218	S235JRG2		
31	4	Borda	Lv12x60x104	S235JRG2		
30	2	Borda	Lv20x100x100	S235JRG2		
29	2	Borda	Lv10x100x100	S235JRG2		
28	4	Borda	Lv12x100x150	S235JRG2		
27	2	Tengely	ø50x92	S235JRG2		
26	2	Véglemez	Lv8xø265	S235JRG2		
25	2	Zártszelvény	100/100x4–1711	S235JRG2		
24	1	Zártszelvény	100/100x4–1711	S235JRG2		
23	1	Csö	ø273x7–1656	S235JRG2		
22	84	Borda	Lv8x78x102	S235JRG2		
21	2	Borda	Lv8x70x208	S235JRG2		
20	2	Borda	Lv8x70x100	S235JRG2		
19	2	Borda	Lv8x70x100	S235JRG2		
18	6	RUGÓS ALÁTÉT	M20	ISO7089		
17	6	HL ANYA	M20 –10	ISO4032		
16	6	HLF Csavar	M20x100–10.9	ISO4014		
15	1	Borda	Lv10x70x158	S235JRG2		
14	2	Borda	Lv10x130x180	S235JRG2		
13	4	Borda	Lv10x218x218	S235JRG2		
12	3	Kés	Lv30x650x1000	S235JRG2		
11	1	Zártszelvény	80/80x4–1141	S235JRG2		
10	2	Borda	Lv15x358x442	S235JRG2		
9	2	Borda	Lv15x239x291	S235JRG2		
8	2	Borda	Lv20x239x291	S235JRG2		
7	2	Borda	Lv20x140x220	S235JRG2		
6	18	Borda	Lv10x50x110	S235JRG2		
5	4	Borda	Lv20x110x220	S235JRG2		
4	2	U220	220–1570	S235JRG2		
3	1	Zártszelvény	100/150x8–650	S235JRG2		
2	2	Zártszelvény	100/150x8–700	S235JRG2		
1	1	Zártszelvény	100/150x8–940	S235JRG2		

Dokumentum szám: D39 Változat szám: 1	Megnevezés: Lazító öá.	Összdb: 1	MEVITEP HUNGARY 4025 DEBRECEN Széchenyi u.46. Tel.: 52–513–700 Fax :52–513–723 / GÉPÜZEM 4034 DEBRECEN Vágóhíd u.18. Tel.: 52–437–544 Fax :52–415–906
Készítette: Aranyi J Aláírás: Dátum: 2012.08.25.	Tartozik: Keszeli J	Anyag: S235JR	Tasakszám: /2005
Jóváhagyta: Aláírás: Dátum:	File: Változatszám: 1	M.arány:	Munkaszám: / Rajzszám: